PRODUCED BY AN AUTODESK EDUCATIONAL PRODUCT

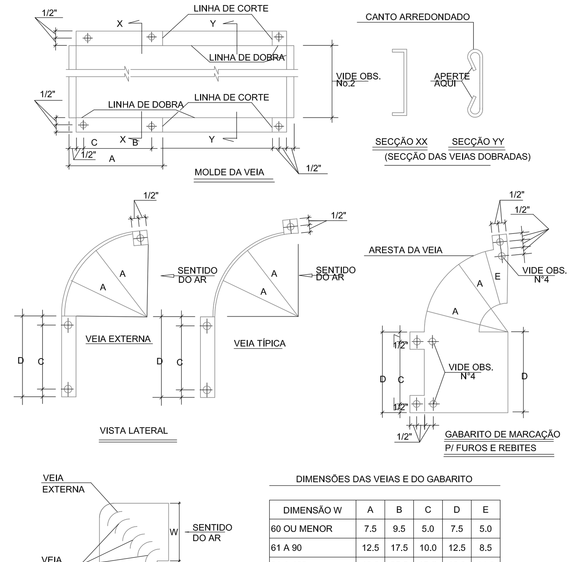

DIMENSÕES DAS VEIAS E DO GABARITO

DIMENSÃO W	A	B	C	D	E
60 OU MENOR	7.5	9.5	5.0	7.5	5.0
61 A 90	12.5	17.5	10.0	12.5	8.5
91 A 122	18.0	25.5	15.0	18.0	14.0
MAIOR QUE 123	25.5	37.5	23.0	25.5	20.5

NOTAS:
1-A CHAPA USADA PARA CONSTRUÇÃO DAS VEIAS, NÃO DEVERÁ SER DE BITOLA INFERIOR A REQUERIDA PARA O JOELHO NO QUAL ELA ESTÁ MONTADA, SENDO PREFERÍVEL O USO CHAPA DE BITOLA IGUAL OU SUPERIOR A DO JOELHO, PARA EVITAR POSSÍVEIS VIBRAÇÕES.
2-A ALTURA DA VEIA DEVERÁ SER IGUAL A ALTURA DO DUTO
3-DIMENSÕES EM CENTÍMETROS EXCETO AS ESPECIFICADAS EM CONTRÁRIO
4-FUROS UTILIZADOS SOMENTE PARA VEIA DO CANTO EXTERNO

MOLDE E GABARITO DE VEIAS PARA JOELHOS
S E M E S C A L A

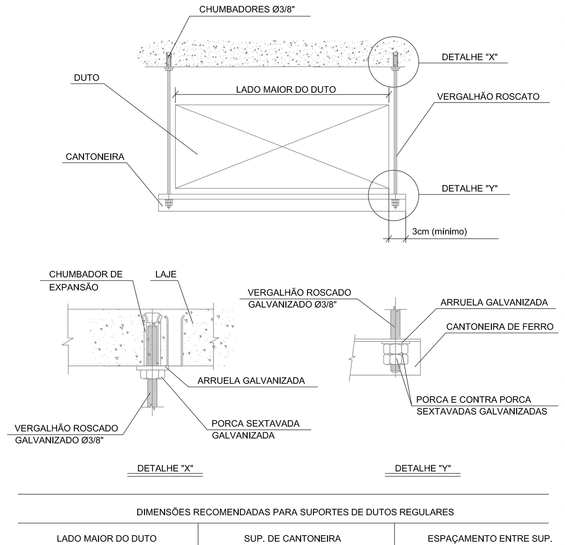

DIMENSÕES RECOMENDADAS PARA SUPORTES DE DUTOS REGULARES

LADO MAIOR DO DUTO	SUP. DE CANTONEIRA	ESPAÇAMENTO ENTRE SUP.
ATE 105 cm	1.1/4" x 1.1/4" x 3/16"	3,0 m
106 a 150 cm	1.1/2" x 1.1/2" x 3/16"	3,0 m
151 a 240 cm	2" x 2" x 3/16"	2,5 m

SUPORTE PARA DUTOS RETÂNGULARES
S E M E S C A L A

JUNTAS PARA DUTOS DE BAIXA PRESSÃO

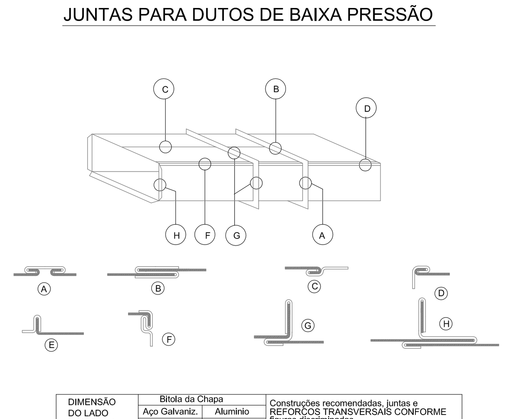

DIMENSÃO DO LADO MAIOR(cm)	Bitola da Chapa Aço Galvaniz. duto (#)	Bitola da Chapa Aluminio duto (#)	Construções recomendadas, juntas e REFORÇOS TRANSVERSAIS CONFORME figuras discriminadas
ATÉ 30	26	18	A,B,C,D,E,F,H ESPAÇAMENTO 240 cm.
31 ATÉ 75	24	18	A,B,C,D,E,F,H ESPAÇAMENTO 120 cm.
76 ATÉ 150	22	18	A,B,C,D,E,F,H ESPAÇAMENTO 120 cm.
151 ATÉ 230	20	18	D,F,G,H ESPAÇAMENTO 120cm, REFORÇO DIAGONAL OU ENTRE AS JUNTAS COM FERRO CANTONEIRA 11/2"x 1/8".
ACIMA DE 231	18	16	D,F,G,H ESPAÇAMENTO 120cm, REFORÇO DIAGONAL OU ENTRE AS JUNTAS COM FERRO CANTONEIRA 11/2"x 1/8".

NOTA:
PARA DUTOS DE DIMENSÃO DE 185 ATE 300 cm, UTILIZA-SE FERRO CHATO DE 11/4"x1/8"EM VOLTA DO DUTO.

TABELA PARA FABRICAÇÃO DE DUTOS DE BAIXA PRESSÃO
S E M E S C A L A

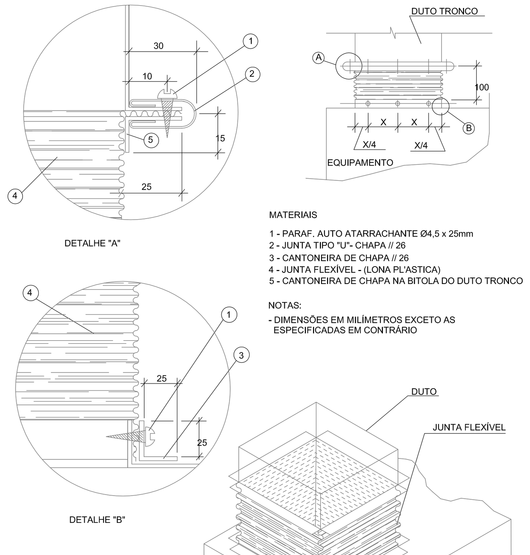

MATERIAIS
1 - PARAF. AUTO ATARRACHANTE Ø4,5 x 25mm
2 - JUNTA TIPO "U"- CHAPA // 26
3 - CANTONEIRA DE CHAPA // 26
4 - JUNTA FLEXÍVEL - (LONA PLÁSTICA)
5 - CANTONEIRA DE CHAPA NA BITOLA DO DUTO TRONCO

NOTAS:
- DIMENSÕES EM MILÍMETROS EXCETO AS ESPECIFICADAS EM CONTRÁRIO

CONEXÃO FLEXÍVEL ENTRE EQUIPAMENTOS E REDE DE DUTOS
S E M E S C A L A

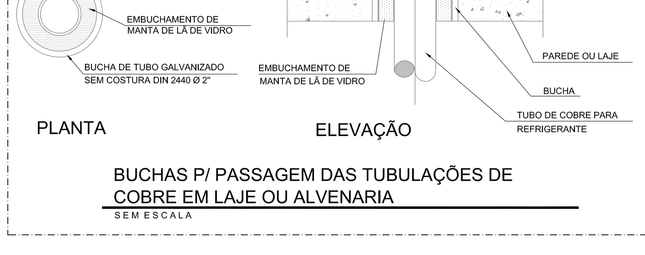

BUCHAS P/ PASSAGEM DAS TUBULAÇÕES DE COBRE EM LAJE OU ALVENARIA
S E M E S C A L A

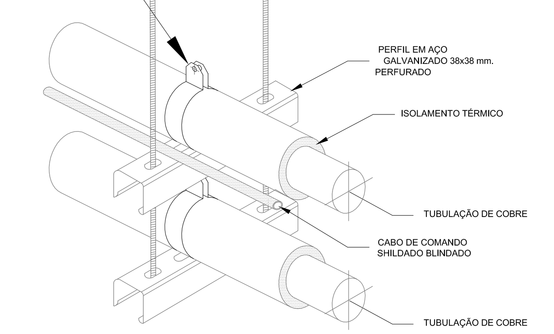

DETALHE TÍPICO SUPORTE DE TUBULAÇÃO FRIGORÍFICA
S E M E S C A L A

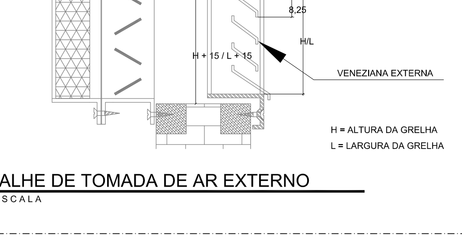

DETALHE DE TOMADA DE AR EXTERNO
S E M E S C A L A

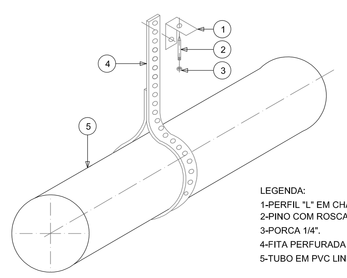

LEGENDA:
1-PERFIL "L" EM CHAPA GALVANIZADA #18.
2-PINO COM ROSCA 1/4" - 30x30 mm.
3-PORCA 1/4".
4-FITA PERFURADA EM AÇO GALVANIZADA.
5-TUBO EM PVC LINHA BRANCA.

DETALHE DE SUSTENTAÇÃO DO DUTO DE PVC
S E M E S C A L A

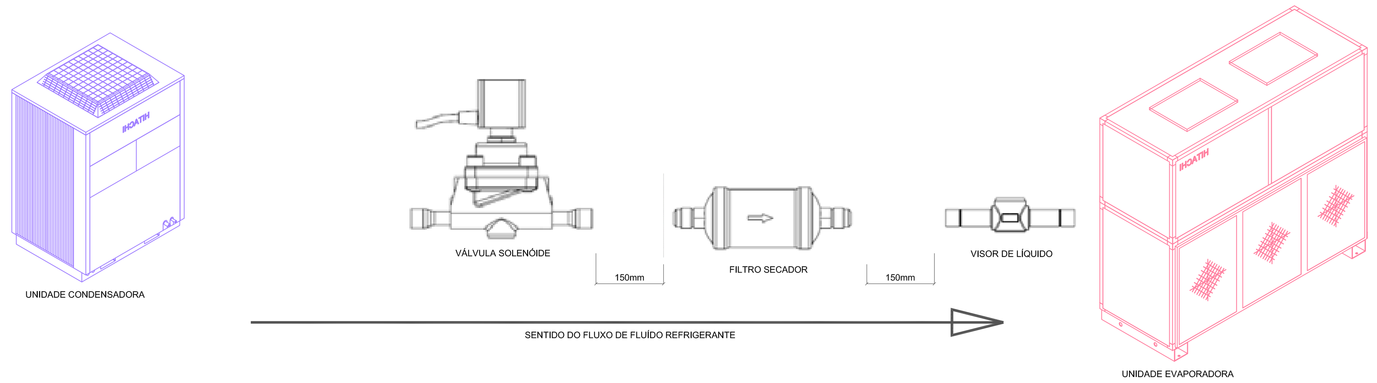

DETALHE DA SEQUÊNCIA DE MONTAGEM DOS COMPONENTES JUNTO A EVAPORADORA
S E M E S C A L A

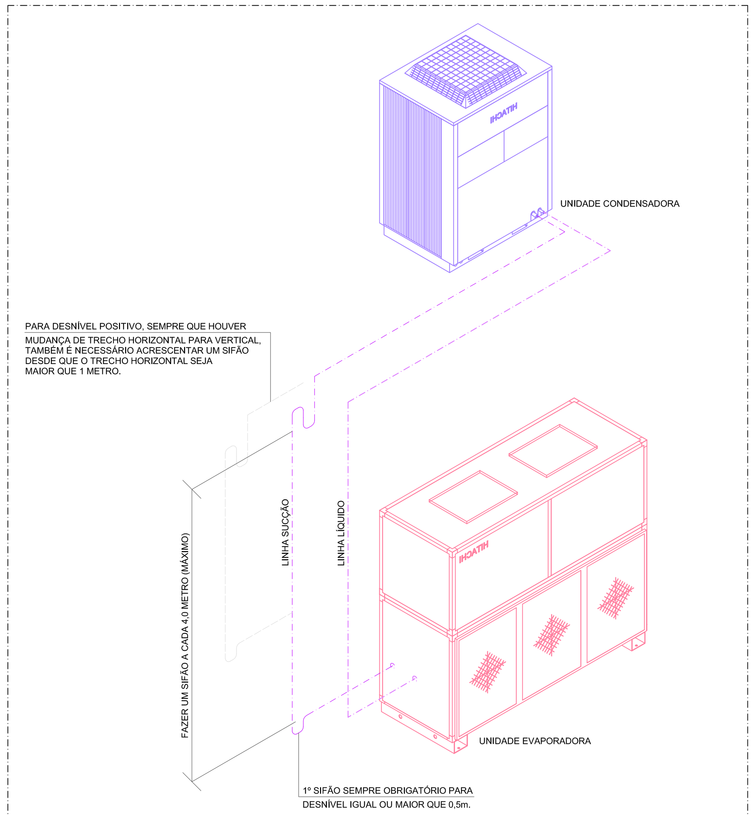

DESNÍVEL DA UNIDADE CONDENSADORA ACIMA DA UNIDADE EVAPORADORA
S E M E S C A L A

REVISÃO	DATA	DESCRIÇÃO	DESENHO	APROVADO
0	17/12/2015	EMISSÃO DO PROJETO BÁSICO	PAULA	ROBERTO

Responsável Técnico: Roberto Borfim da Fonseca
CREA PR-61386/D
Endereço: Avenida Centenário, 2.103 - sala 01 - CEP.: 83.501-000 Centro - Campo Largo - Paraná

TRIBUNAL REGIONAL DO TRABALHO 15ª REGIÃO

SETOR DE COORDENADORIA DE DESENVOLVIMENTO SISTEMAS

READEQUAÇÃO DO SISTEMA DE AR CONDICIONADO EXISTENTE

DETALHES TÍPICOS ORIENTATIVOS PARA INSTALAÇÃO

ARC

Desenhista	Responsável Técnico	Responsável Técnico	Responsável Técnico	Escala gráfica	Escala	Folha
Roberto Fonseca	PR-61386/D	Paula Isabel Lucca	PR-14744/TD	MECÂNICA	cm	1:75	A0	02 / 02
Nome do arquivo: TRT-CAMPINAS-ARC-02 DE 02-R0.dwg			Data de criação: 30/12/2015	Data da última revisão: 11/01/2016 13:56:01		

PRODUCED BY AN AUTODESK EDUCATIONAL PRODUCT
PRODUCED BY AN AUTODESK EDUCATIONAL PRODUCT
PRODUCED BY AN AUTODESK EDUCATIONAL PRODUCT